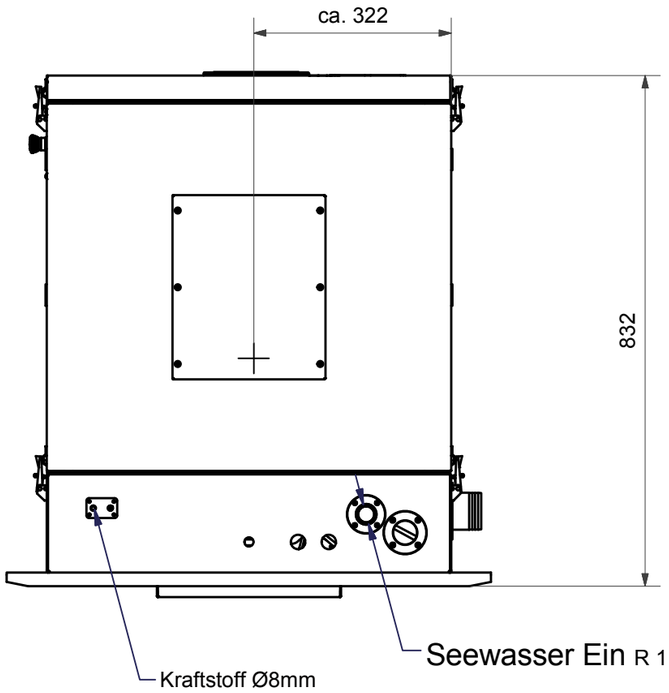

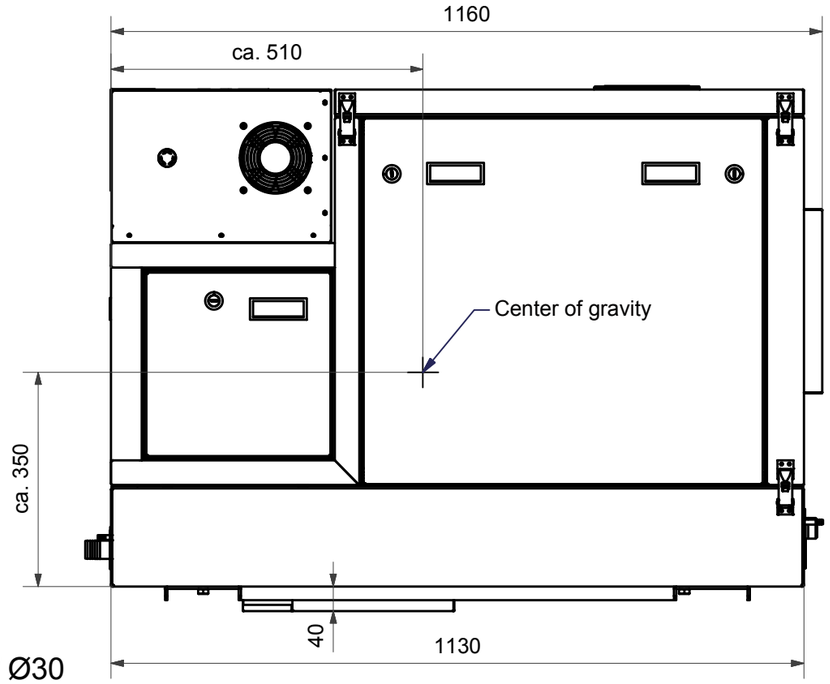

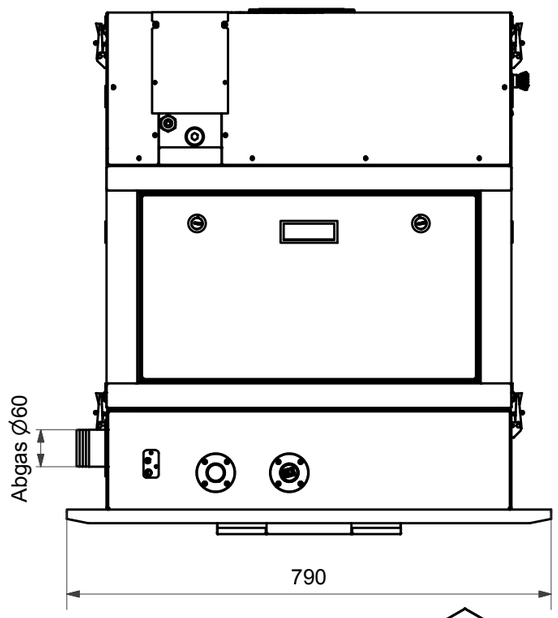

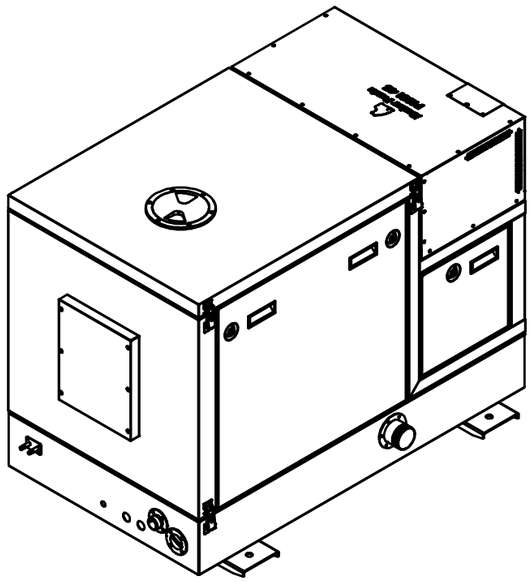

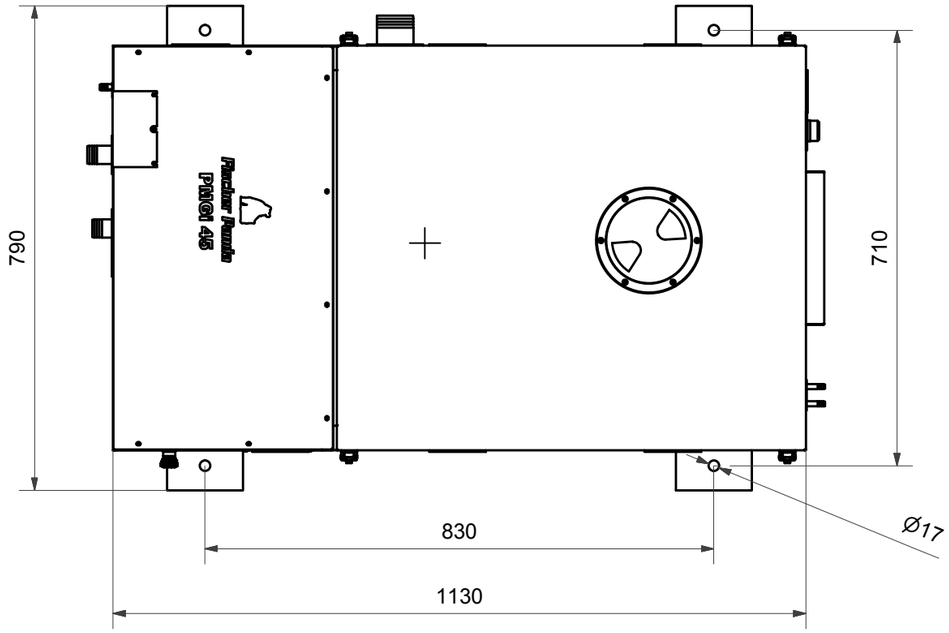

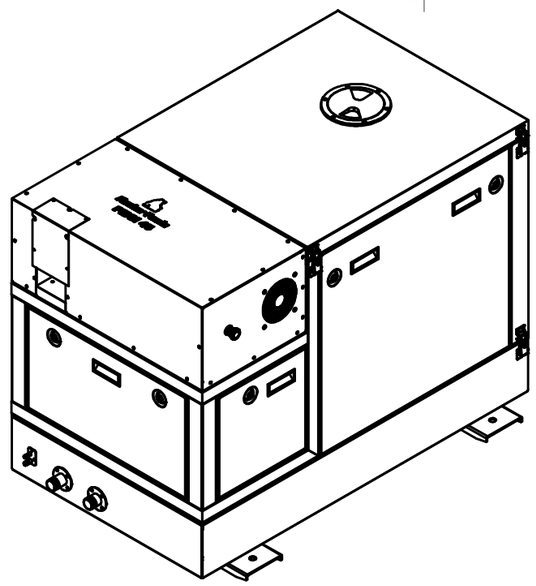

Verkaufsunterlagen, Änderungen vorbehalten

Fischer Panda®

Fischer Panda GmbH Otto-Hahn-Str. 40 D-33104 Paderborn Tel.: 05254/9202-0
Fax (05254) 9202-550 info@fischerpanda.de www.fischerpanda.de

	Datum	Name
Bearbeiter	29.05.2013	jschaefers
letzte Freigabe		
erste Freigabe:		

Zust.	Änderungen	Datum	Name

Allgemeintoleranzen nach DIN ISO 2768-mK
Schutzvermerk nach DIN 34 beachten !
PrL:

Maßstab: 1:1
Gewicht: 545.000 kg
Material:
3D-Nr: FP2-012459
Art.-Nr.: 03.05.01.002P
Vers.:

P45i PMS B130199

Zeichnungs Nr. FP1-029029
Version
Blatt 1 / 1
A3

Ersatz für
Ersetzt durch