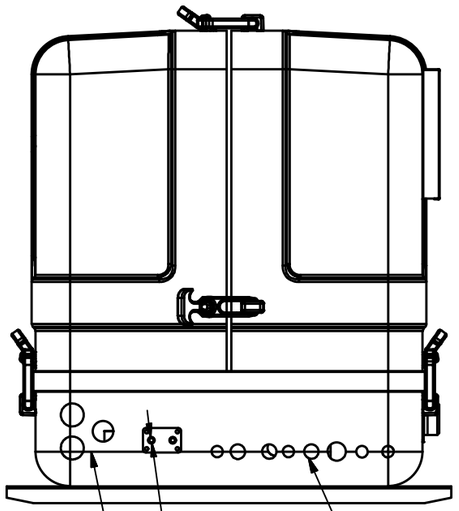

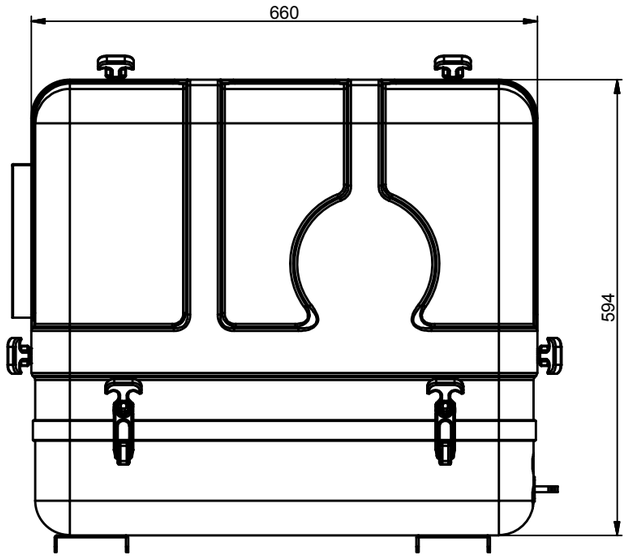

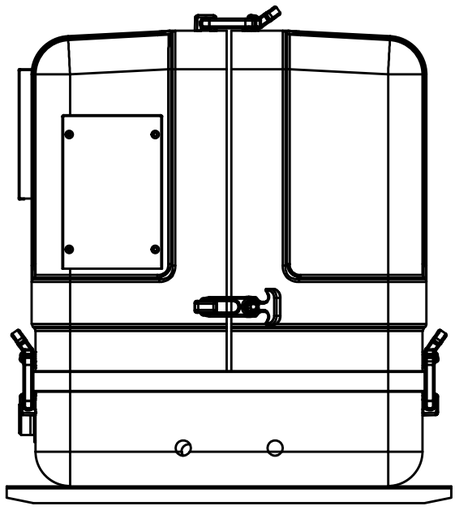

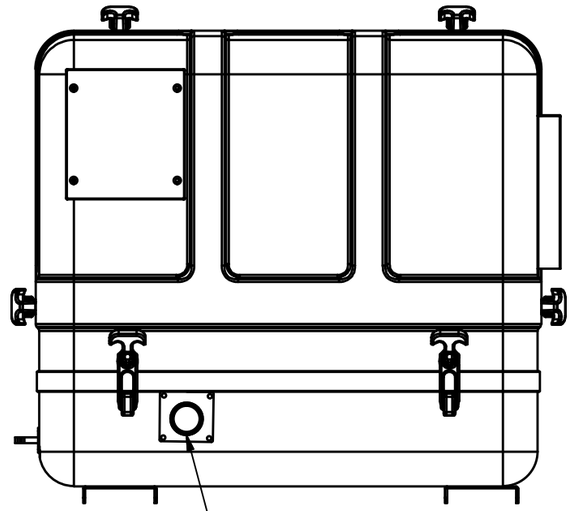

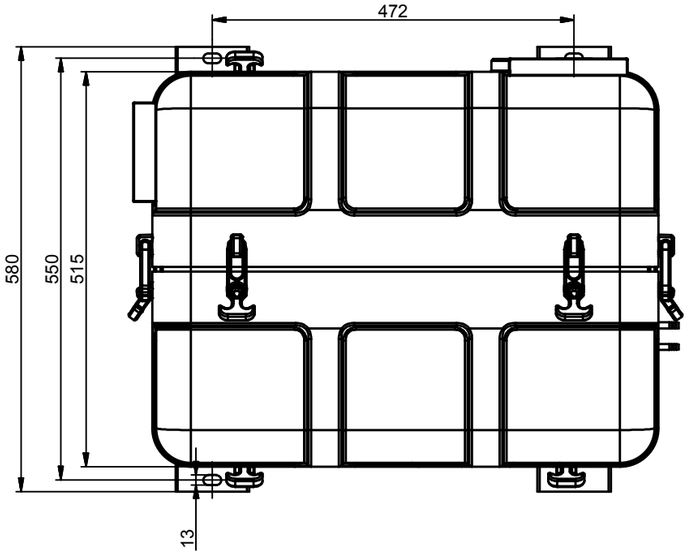

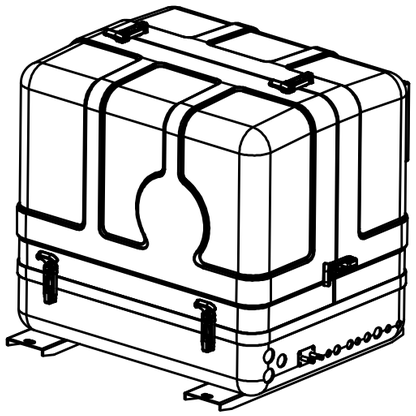

Verkaufsunterlegen, Änderungen vorbehalten

Fischer Panda
Otto-Hahn-Str. 32-34 D-33104 Paderborn Tel.: (05254) 9202-0
Fax (05254) 9202-550 info@fischerpanda.de www.fischerpanda.de

Zust.	Änderungen	Datum	Name

	Datum	Name
Bearbeiter	28.03.2012	krzysiek_s
letzte Freigabe		
erste Freigabe:		

Allgemeintoleranzen nach DIN ISO 2768-mK
Schutzvermerk nach DIN 34 beachten !
PrL:

Maßstab:
Gewicht: 139.000 kg
Material:
Art.-Nr.: 03.01.01.094P
3D-Nr: FP1-024150
Vers.:

Generator AGT 8000-24 PMS GFK 3D

Zeichnungs Nr. FP1-024149
Version
Blatt 1 / 1
A3
Ersatz für
Ersetzt durch