SCHEDA TECNICA

Sollevatore manuale

Sollevatore manuale costruito interamente in acciaio inossidabile AISI 304 adatto all'utilizzo in ambienti umidi e corrosividove si richiedono pulizia ed igiene impeccabili e per risolvere problemi di corrosione legati all'impiego di acidi e soluzioni saline.
Estremamente leggero e maneggevole, progettato e costruito per ridurre la movimentazione manuale della merce in ambienti aggressivi riducendo lo sforzo dell'operatore.
Ottimale per l'impiego nell'industria agroalimentare, chimica e farmaceutica.
Resistente e dal design ergonomico risponde totalmente alle richieste di igiene più severe potendo essere igienizzato con un regolare lavaggio ad alta pressione.

Caratteristiche tecniche

- chassis resistente agli ambienti aggressivi e corrosivi
- timone ergonomico, struttura robusta e indistruttibile
- costruito per essere lavato e disinfettato con idropulitrice limitando i rischi di contaminazione microbiologica
- igiene e facile accesso ai componenti (costi di pulizia e manutenzione ridotti)
- facile da manovrare, sollevamento rapido
- massima stabilità

Optionale allestimenti speciali:

- rulli di carico doppi
- acciaio inossidabile AISI316
- lunghezza forche su misura
- larghezza forche e/o scartamento esterno su misura (forche FEM)

Protezione cella frigo

Completamente lavabili

Pulizia ed igiene

Olio idraulico NSF - H1

Personalizzazioni

Modello: Bada 10-M

Codice: UM.10M.IT.REV.02 Revisione: 10/2018 Lingua: italiana

BADA INOX

Info: +39.0424.382080 info@badacarrelli.com

Q	t	1
c	mm	600
l	mm	1150
l1	mm	1660
y	mm	1195
l2	mm	510
b1	mm	780
b10	mm	670
b5	mm	560
N	mm	180
h3	mm	1560
h1	mm	2073
h13	mm	90
h14 min/max	mm	671/1170
a	mm	100
Wa	mm	1262
Ast	mm	1703
Peso	kg	220

Scheda tecnica con dati rilevati secondo VDI 2198 e da carrello configurazione standard. Per altre gommature, montanti ed accessori i valori possono cambiare. I dati e le illustrazioni si intendono a titolo indicativo e nonimpegnativo, ItalianaCarrelli Elevatori Srl si riserva il diritto di apportare modifiche senza preavviso.

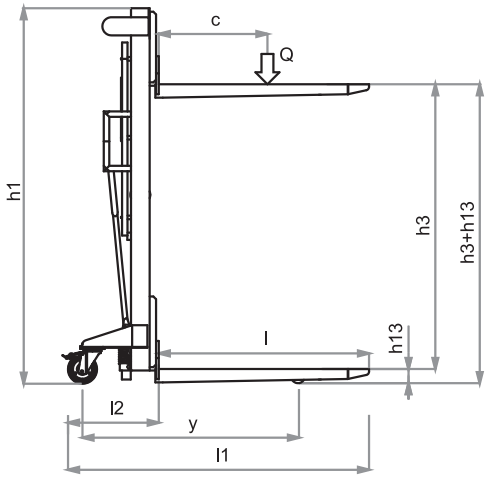

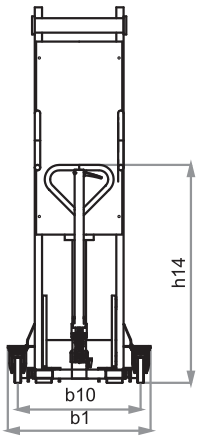

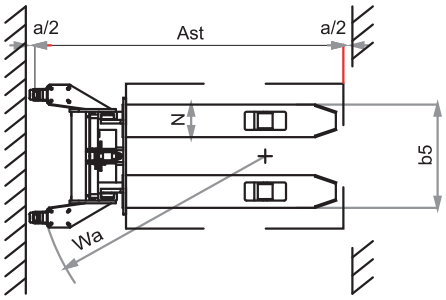

Italiana Carrelli Elevatori s.r.l.

via Albere 3/E, 36060 Romano d'Ezzelino (VI) Italy

+39.0424.382080 +39.0424.510432

www.badacarrelli.com info@badacarrelli.com

BADA® INOX