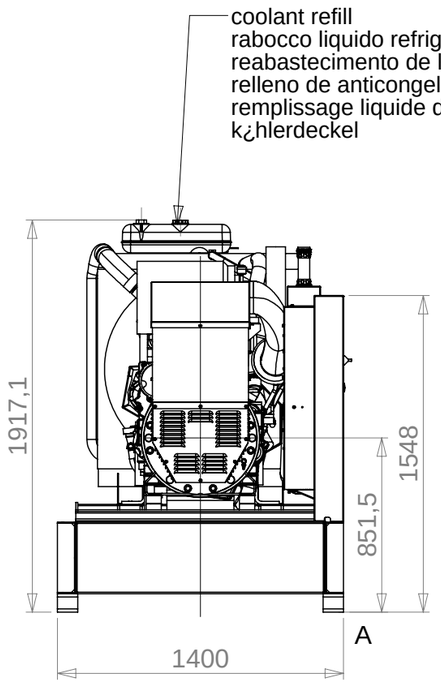

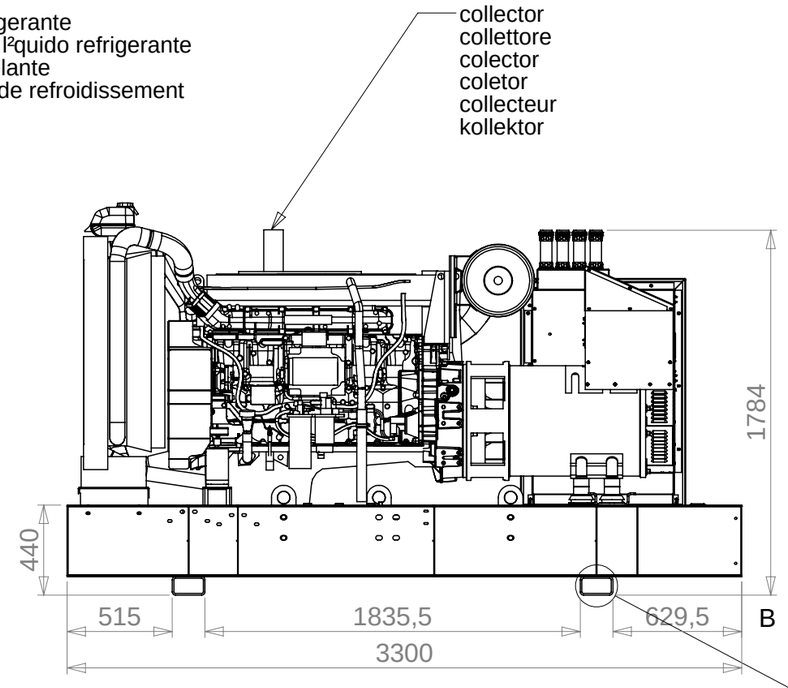

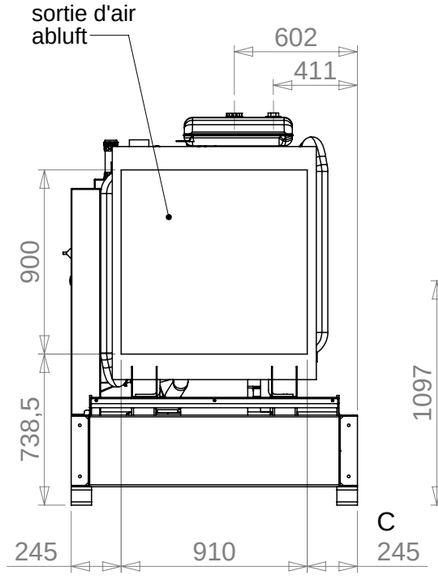

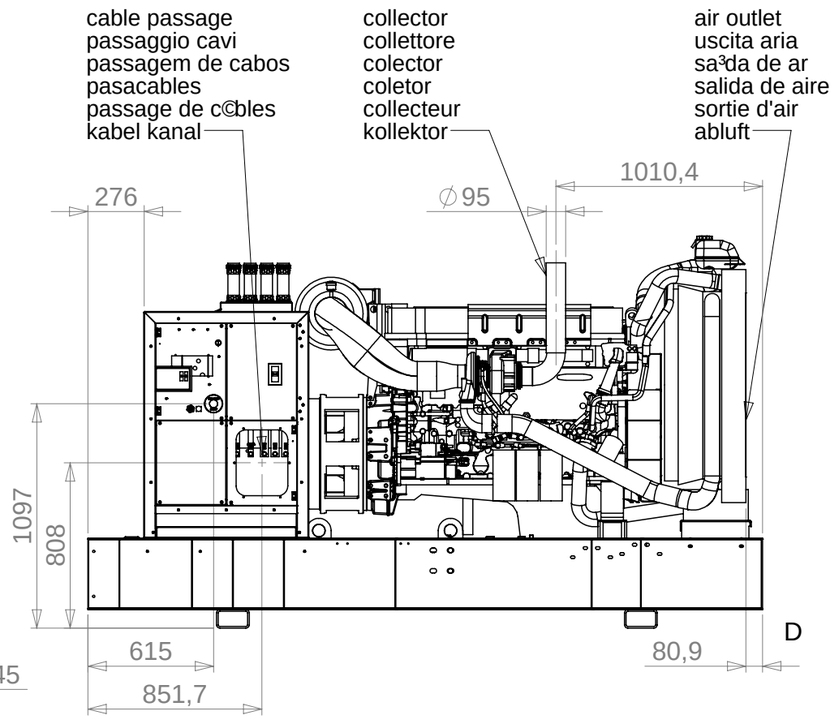

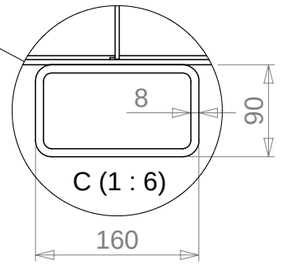

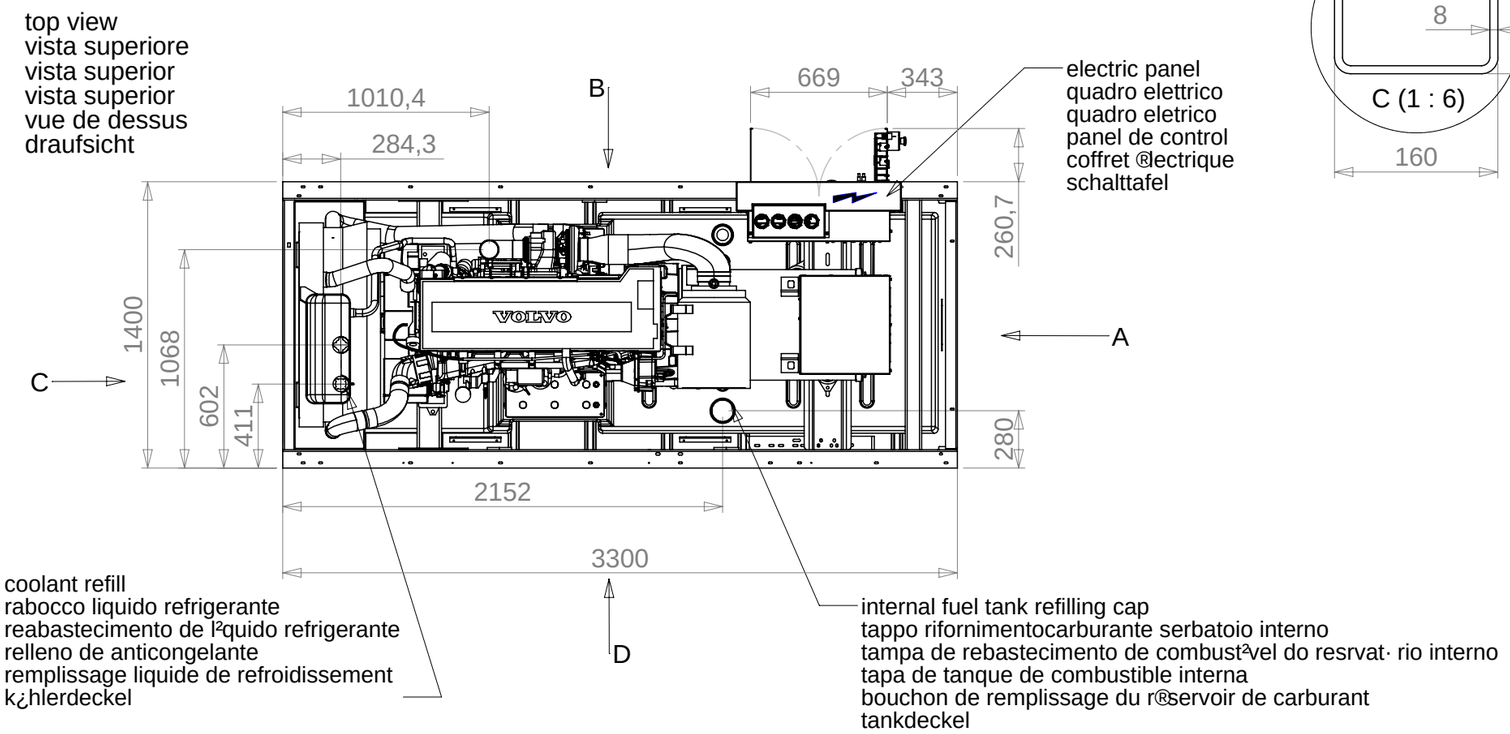

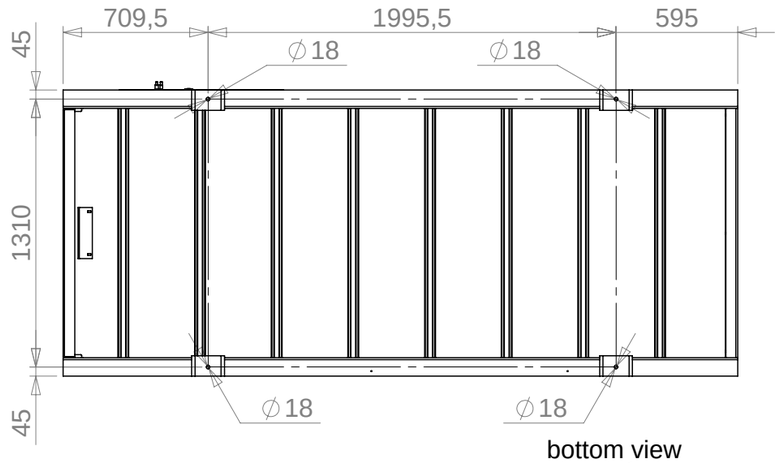

Model / Modello / Modelo / Modelo / Mod¯le / Modell		
	GSW415V - OPENSET	
	GSW405V - OPENSET	**GSW510V - OPENSET**
	GSW370V - OPENSET	**GSW460V - OPENSET**
	GSW360V - OPENSET	**GSW455V - OPENSET**
	GSW330V - OPENSET	**GSW420V - OPENSET**

Rev.	Date-Data-Data-Fecha-Date-Datum / Modification-Modifica-Modifica-©o-Modificaci· n-Modification- nderung
04	
03	
02	
01	

PRAMAC

Scale/Scala/Escala/Escala/Echelle/MaÇstab 1:30 | Code/Codice/C· digo/C· digo/Code/Code

Date/Data/Data/Fecha/Date/Datum 16/10/2014 | **ID0161-00**

This drawing is the sole property of PRAMAC - Any reproduction in part or whole without the permission is prohibed
Il presente disegno ¯ di propriet´ della PRAMAC - E' proibita la riproduzione non autorizzata sia parziale che completa